E-T-A Relais de protection de moteurs types 2-6500-...

Description

Relais de protection de moteurs actionnés par bilame, à réenclenchement automatique, forme compacte, unipolaire. Fonctionnement fiable grâce au système d'ouverture par contact à déclic.

Attention: à n'utiliser comme protection de moteurs uniquement au cas ou la remise en marche automatique du moteur après coupure en cas de surcharge, ne présente pas de danger pour l'utilisateur.

Exemples d'application

Protection de moteurs et de transformateurs.

Référence de commande

Type
2-6500 Encastrable avec flasques
Raccords
P10 Languettes DIN 46244-A6,3x0,8
Sortie dérive (option)
A3 Languettes ou raccords à souder, sans influence en cas de surcharge (5 A max.)
Courants nominaux
0,1...10 A

2-6500 - P10 - A3 - 6 A Exemple de commande

Veuillez svp tenir compte de nos quantités minimales de commande.

Courants nominaux et résistances internes typiques

Courant nominal (A)	Résistance interne (Ω)	Courant nominal (A)	Résistance interne (Ω)
0,1	140	2	0,47
0,2	47,5	2,5	0,33
0,3	20,5	3	0,212
0,4	11,4	3,5	0,155
0,5	7,25	4	0,107
0,6	5,35	4,5	0,095
0,7	3,8	5	0,072
0,8	2,95	6	0,054
1	1,92	7	0,032
1,2	1,32	8	0,02
1,5	0,85	9	< 0,02
1,8	0,59	10	< 0,02

Homologations

Homologations	Norme	Tension nominale	Courant nominal
UL	UL 244A	250 V AC 28 V DC	0,1 A...15 A 0,1 A...15 A
CSA	C22.2 No 235	250 V AC 28 V DC	0,1 A...15 A 0,1 A...15 A

2-6500-...

Caractéristiques techniques

Tensions nominales max.	250 V AC (50/60 Hz); 28 V DC
Courants nominaux	0,1...10 A (15 A sur demande)
Durée de vie	100.000 manoeuvres à 2 x I_N En cas de fonctionnement sans surveillance et en cas de blocage permanent du moteur ($I_{cc} \leq 6\ I_N$ max. 30 A) la protection du moteur est assurée pendant 18 jours
Température ambiante	-10...60 °C
Valeurs d'isolement (CEI 60664)	2,5 kV/3
Rigidité diélectrique	Tension d'essai 2.000 V AC
Résistance d'isolement	> 100 MΩ (500 V DC)
Pouvoir de coupure co-co-co	8 x I_N
Temporisation de réenclenchement à 23 °C	≥ 30 sec ≤ 70 sec
Degré de protection (CEI 60529)	Boîtier IP30 au niveau des connexions IP00
Résistance aux vibrations	5 g (57-500 Hz), ± 0,38 mm (10-57 Hz), selon CEI 60068-2-6, test Fc, 10 cycles de fréquence par axe
Résistance aux chocs	15 g (11 ms), selon CEI 60068-2-27, test Ea
Résistance à la corrosion	48 heures dans un brouillard salin de 5 % selon CEI 60068-2-11, test Ka
Test hygrométrique	240 heures sous une humidité relative de 95 %, selon CEI 60068-2-78, test Cab
Poids	env. 20 g

1

Plan d'encombrement

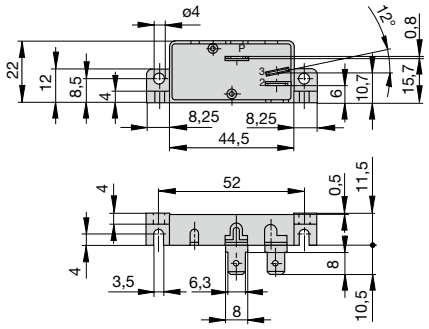

Schéma

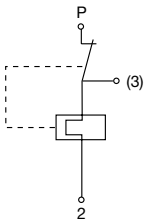

Courbe de déclenchement

Temps de disjonction à tension nominale
température ambiante 23 °C

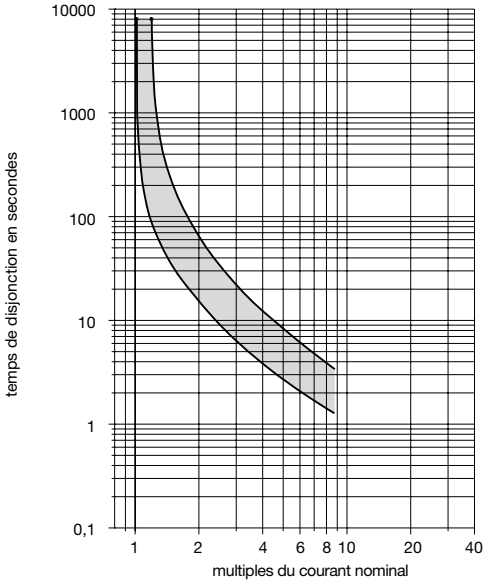

La courbe de déclenchement dépend de la température ambiante. Afin d'éviter un déclenchement prématuré ou retardé, le courant nominal du disjoncteur doit être multiplié par un facteur de correction de température (voir chapitre Informations techniques).

Température ambiante °C	-10	0	+10	+23	+30	+40	+50	+60
Facteur de correction	0,84	0,92	1	1	1	1,08	1,16	1,24

A notre connaissance, les informations contenues dans cette fiche technique sont exactes et fiables, malgré tout la société E-T-A n'accepte aucune responsabilité quant à l'utilisation de ce produit dans les applications qui ne répondent pas aux spécifications définies dans la présente fiche technique. La société E-T-A se réserve le droit de modifier, à tout moment et dans l'objectif du progrès technique, les spécifications contenues dans la présente fiche technique. Les côtes des produits peuvent être modifiées à tout moment, au besoin prière de demander la nouvelle version de la présente fiche technique avec les tolérances correspondantes. Les côtes, les caractéristiques, les illustrations et les descriptions correspondent à la dernière version valable lors de la parution de ce catalogue, mais sont sans garantie. Sous réserve de modifications, d'erreurs et de fautes d'impression. Les références de commande des appareils peuvent différer des indications se trouvant sur les fiches signalétiques des appareils.