E-T-A Disjoncteur magnéto-thermique type 3500

Description

Disjoncteur magnéto-thermique unipolaire à fixation par flasque, avec déclenchement manuel et contacts auxiliaires. Ouverture à commande instantanée et à déclenchement libre indépendant de toute influence mécanique extérieure.

Répond à la norme pour disjoncteurs pour équipement EN 60934 (CEI 60934): Type M, TM.

Exemples d'application

Téléphonie, spécialement pour les alimentations, installations industrielles de commande et d'asservissement

Référence de commande

Type
3500 Fixation par flasque sans écrou incorporé
Raccords
P10 Languettes DIN 46244-A6,3-0,8
Contacts auxiliaires (option)
Si Cosses à souder argentées
1 contact de travail, 1 contact repos
Courants nominaux
0,05...16 A

3500 - P10 - Si - 10 A Exemple de commande

Veuillez svp tenir compte de nos quantités minimales de commande.

Courants nominaux et résistances internes typiques

Courant nominal (A)	Résistance interne (Ω)	Courant nominal (A)	Résistance interne (Ω)
0,05	447	3	0,19
0,1	131	4	0,090
0,2	40	5	0,061
0,3	19,3	6	0,041
0,4	10,4	7	0,034
0,5	7,1	8	≤ 0,02
0,6	4,3	10	≤ 0,02
0,8	2,5	12	≤ 0,02
1	1,67	14	≤ 0,02
1,5	0,61	15	≤ 0,02
2	0,38	16	≤ 0,02
2,5	0,24		

Homologations

Homologations	Norme	Tension nominale	Courant nominal
VDE	IEC/EN 60934	240 V AC 65 V DC	0,05...16 A 0,05...16 A
UL	UL 1077 C22.2 No 235	250 V AC 80 V DC	0,05...16 A 0,05...16 A
CSA	C22.2 No 235	250 V AC 80 V DC	0,05...16 A 0,05...16 A

3500

Caractéristiques techniques

Pour de plus amples informations voir: www.e-t-a.de/ti_e

Tensions nominales	240 V AC (50/60 Hz); 65 V DC
Courants nominaux	0,05...16 A
Circuit auxiliaire	1 A, 240 V AC, 65 V DC
Durée de vie	5.000 manoeuvres à 1 x I_N, inductif 5.000 manoeuvres à 2 x I_N, à faible induction
Température ambiante	-30...60 °C
Valeurs d'isolement (CEI 60664)	2,5 kV/2 Isolement renforcé au niveau de la commande
Rigidité diélectrique au niveau de la commande circuit princ./aux. circuits aux. 4-5/6-7	 Tension d'essai 3.000 V AC Tension d'essai 1.500 V AC Tension d'essai 840 V AC
Résistance d'isolement	> 100 MΩ (500 V DC)
Pouvoir de coupure I_{cn}	0,05...0,8 A auto-limitateur 1...2 A 200 A 2,5...16 A 400 A
Pouvoir de coupure (UL 1077)	I_N U_N 0,05...16 A 250 V AC 1.000 A 0,05...16 A 80 V DC 1.000 A
Degré de protection (CEI 60529)	au niveau de la commande IP40 au niveau des connexions IP00
Résistance aux vibrations	5 g (57-500 Hz), ± 0,38 mm (10-57 Hz), selon CEI 60068-2-6, test Fc, 10 cycles de fréquence par axe
Résistance aux chocs	25 g (11 ms), selon CEI 60068-2-27, test Ea
Résistance à la corrosion	96 heures dans un brouillard salin de 5 % selon CEI 60068-2-11, test Ka
Test hygrométrique	240 heures sous une humidité relative de 95 %, selon CEI 60068-2-78, test Cab
Poids	env. 40 g

A notre connaissance, les informations contenues dans cette fiche technique sont exactes et fiables, malgré tout la société E-T-A n'accepte aucune responsabilité quant à l'utilisation de ce produit dans les applications qui ne répondent pas aux spécifications définies dans la présente fiche technique. La société E-T-A se réserve le droit de modifier, à tout moment et dans l'objectif du progrès technique, les spécifications contenues dans la présente fiche technique. Les côtes des produits peuvent être modifiées à tout moment, au besoin prière de demander la nouvelle version de la présente fiche technique avec les tolérances correspondantes. Les côtes, les caractéristiques, les illustrations et les descriptions correspondent à la dernière version valable lors de la parution de ce catalogue, mais sont sans garantie. Sous réserve de modifications, d'erreurs et de fautes d'impression. Les références de commande des appareils peuvent différer des indications se trouvant sur les fiches signalétiques des appareils.

E-T-A Disjoncteur magnéto-thermique type 3500

Plan d'encombrement

Version -P10

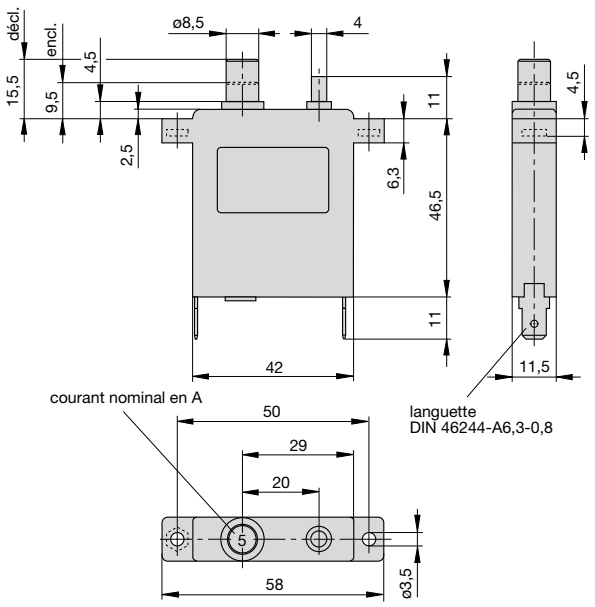

Plan de montage

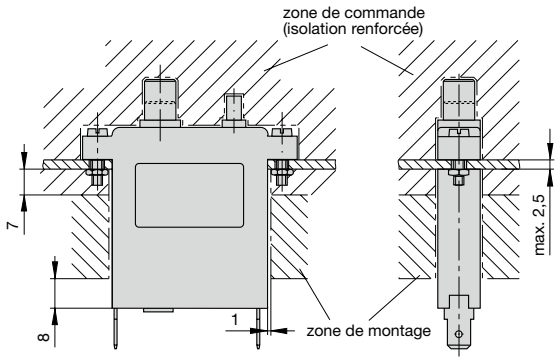

Modes de connexion

-P10-Si

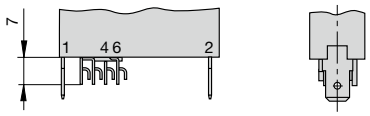

Schémas électriques

contact auxiliaires (-Si)

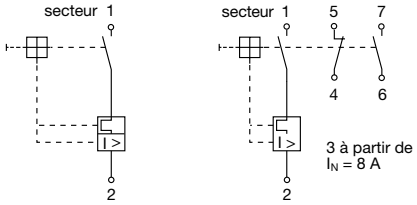

Courbes de déclenchement

3500 0,05...7 A **AC/DC** [1]

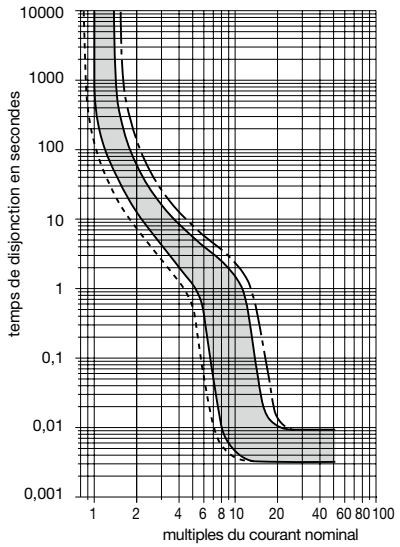

3500 8...16 A **AC/DC** [1]

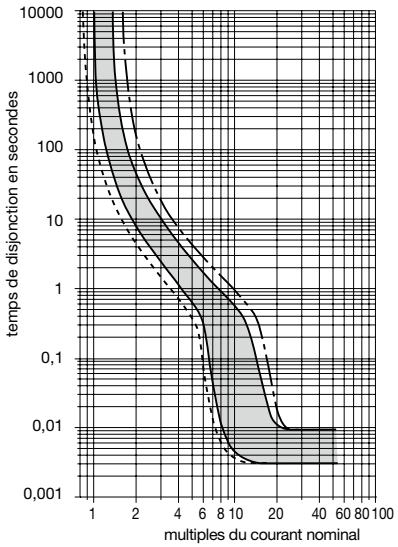

60 °C
23 °C
-30 °C

[1] **En cas d'utilisation en courant continu les courants de déclenchement magnétiques correspondants ont une valeur de 20 % supérieure à celle en courant alternatif.**

La courbe de déclenchement dépend de la température ambiante. Afin d'éviter un déclenchement prématuré ou retardé, le courant nominal du disjoncteur doit être multiplié par un facteur de correction de température (voir chapitre Informations techniques).

Température ambiante °C	-30	-20	-10	0	23	40	50	60
Facteur de correction	0,76	0,79	0,83	0,88	1	1,08	1,16	1,24

Attention: un déclenchement des disjoncteurs n'est pas exclu pour des fortes pointes de courant inf. à 3 millisecondes.