E-T-A Disjoncteur magnéto-thermique type 201

Description

Disjoncteur magnéto-thermique unipolaire à déclenchement manuel et fixation sur rail. Ouverture à commande instantanée et à déclenchement libre indépendant de toute influence extérieure.
Répond à la norme pour disjoncteurs pour équipement EN 60934 (CEI 60934): Type M, TM.

Exemples d'application

Protection des circuits auxiliaires de commande, véhicules ferroviaires.

Référence de commande

Type		
201	Disjoncteur magnéto-thermique pour montage sur rail, version standard	
	Courants nominaux	
	0,05...16 A	
201 -	10 A	Exemple de commande

Veuillez svp tenir compte de nos quantités minimales de commande.

Versions préférentielles

Versions préférentielles	Calibres préférentiels (A)									
	0,5	1	2	3	4	5	8	10	15	16
201-	x	x	x	x	x	x	x	x	x	x

Courants nominaux et résistances internes typiques

Courant nominal (A)	Résistance interne (Ω)	Courant nominal (A)	Résistance interne (Ω)
0,05	447	**4**	**0,090**
0,1	131	**5**	**0,061**
0,2	40	6	0,041
0,3	19,3	7	0,034
0,4	10,4	**8**	**< 0,02**
0,5	**7,1**	**10**	**< 0,02**
0,8	2,5	12	< 0,02
1	**1,67**	14	< 0,02
1,5	0,61	**15**	**< 0,02**
2	**0,38**	**16**	**< 0,02**
2,5	0,24		
3	**0,19**		

Homologations

Homologations	Norme	Tension nominale	Courant nominal
VDE	IEC/EN 60934	240 V AC 65 V DC	0,05 A…16 A 0,05 A…16 A
UL	UL 1077 C22.2 No 235	250 V AC 80 V DC	0,05 A…16 A 0,05 A…16 A
CSA	C22.2 No 235	250 V AC 80 V DC	0,05 A…16 A 0,05 A…16 A

201-...

Caractéristiques techniques

Pour de plus amples informations voir: www.e-t-a.de/ti_e			
Tensions nominales	240 V AC (50/60 Hz); 65 V DC		
Courants nominaux	0,05...16 A		
Durée de vie	5.000 manoeuvres à 1 x I_N, inductif 5.000 manoeuvres à 2 x I_N, à faible induction		
Température ambiante	-30...+60 °C		
Valeurs d'isolement (CEI 60664)	2,5 kV/2 Isolement renforcé au niveau de la commande		
Rigidité diélectrique au niveau de la commande	Tension d'essai 3.000 V AC		
Résistance d'isolement	> 100 MΩ (500 V DC)		
Pouvoir de coupure I_{cn}	0,05...0,8 A 1...2 A 2,5...16 A	auto-limitateur 200 A 400 A	
Pouvoir de coupure (UL 1077)	I_N 0,05...16 A 0,05...16 A	U_N 250 V AC 80 V DC	 1.000 A 1.000 A
Degré de protection (selon CEI 60529)	au niveau de la commande IP40 au niveau des connexions IP20		
Résistance aux vibrations	5 g (57-500 Hz), ± 0,38 mm (10-57 Hz), selon CEI 60068-2-6, test Fc, 10 cycles de fréquence par axe		
Résistance aux chocs	25 g (11 ms), selon CEI 60068-2-27, test Ea		
Résistance à la corrosion	96 heures dans un brouillard salin de 5 % selon CEI 60068-2-11, test Ka		
Test hygrométrique	240 heures sous une humidité relative de 95 %, selon CEI 60068-2-78, test Cab		
Poids	env. 60 g		

Plan d'encombrement

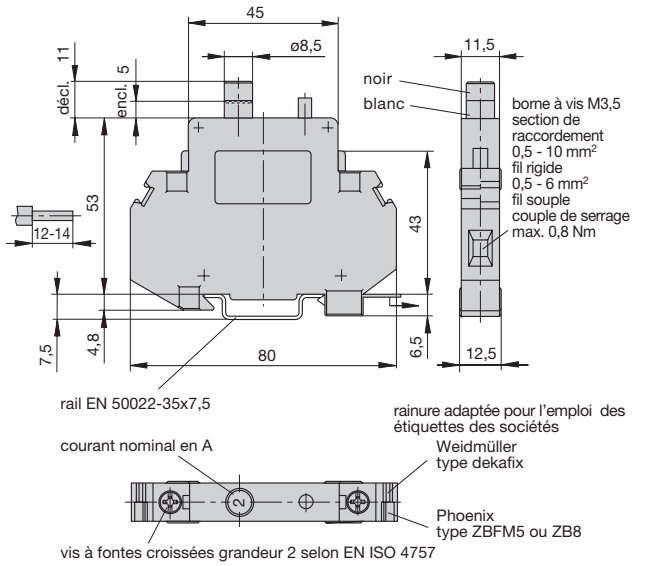

Schéma électrique

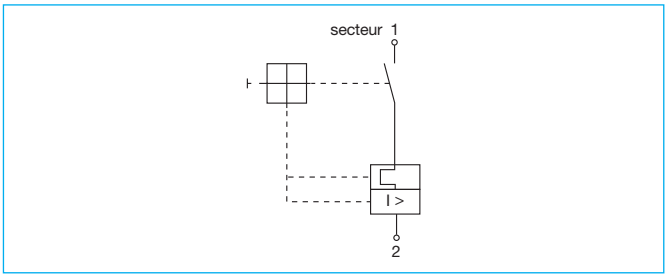

Plan de montage

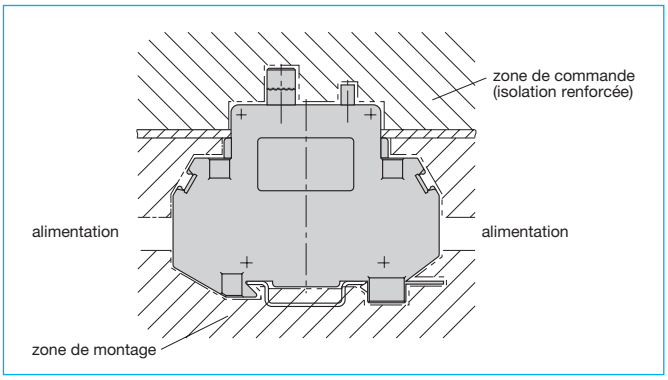

Courbes de déclenchement

Temps de disjonction à tension nominale

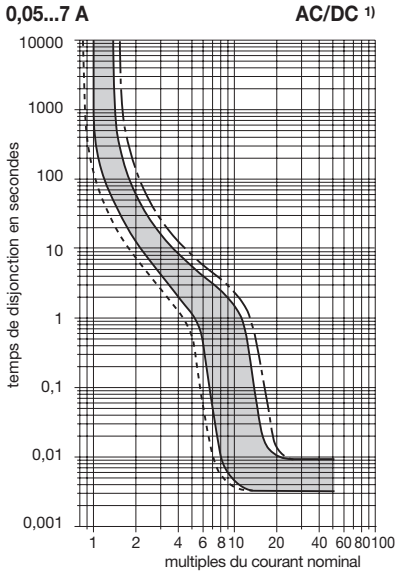

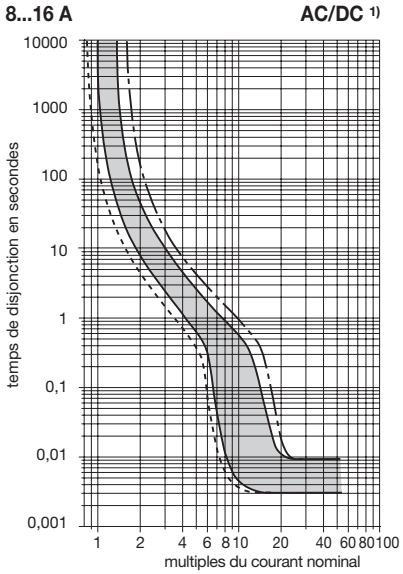

- - - - 60 °C
——— 23 °C
—— - —— -30 °C

1) En cas d'utilisation en courant continu les courants de déclenchement magnétiques correspondants ont une valeur de 20 % supérieure à celle en courant alternatif.

La courbe de déclenchement dépend de la température ambiante. Afin d'éviter un déclenchement prématuré ou retardé, le courant nominal du disjoncteur doit être multiplié par un facteur de correction de température (voir chapitre Informations techniques).

Température ambiante °C	-30	-20	-10	0	23	40	50	60
Facteur de correction	0,76	0,79	0,83	0,88	1	1,08	1,16	1,24

Attention: un déclenchement des disjoncteurs n'est pas exclu pour des fortes pointes de courant inf. à 3 millisecondes.

En cas de montage côte à côte le courant nominal des disjoncteurs doit être surdimensionné ou bien ≤ 80 % de sa valeur nominale (voir chapitre Informations techniques)!

Accessoire

Barre bus, coudée à 90°
pour disjoncteurs unipolaires
Réf. X 222 540 01
Les barres bus peuvent être raccourcies à la longueur voulue, les embouts doivent être munis de manchons d'extrémité, courant max. par barre bus 100 A (40 °C)

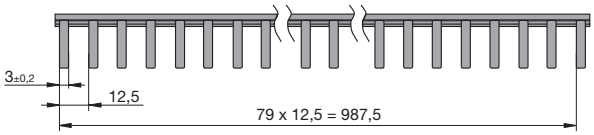

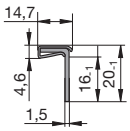

Manchon d'extrémité
unipolaires
Réf. Y 307 851 01

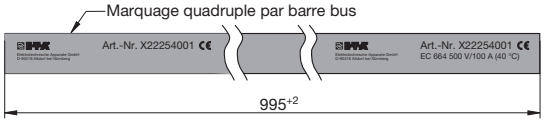

Borne d'alimentation, courant max. 63 A
Réf. Y 308 551 01
Couple de serrage max. des bornes de raccordement 2 Nm
Section max. 25 mm² pour câbles unifilaires
Section max. 16 mm² pour câbles multifilaires
ou à fils de faible diamètre,
avec embout de câble

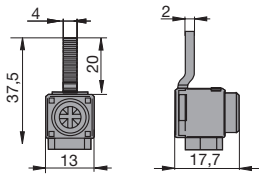

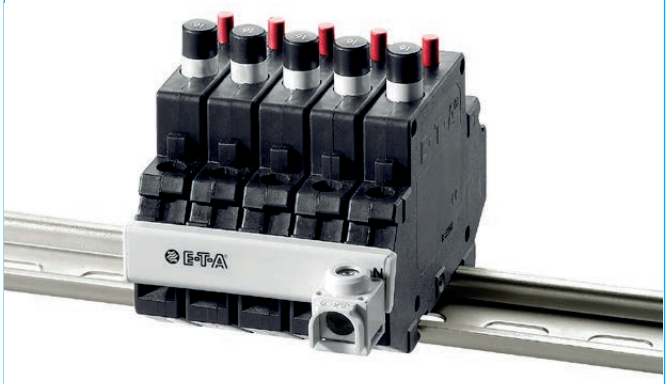

Chaînes de raccordement -K10
Réf. X 210 589 01/2,5 mm², noir (charge max. permanente 20 A)
Réf. X 210 589 02/1,5 mm², brun (charge max. permanente 13 A)

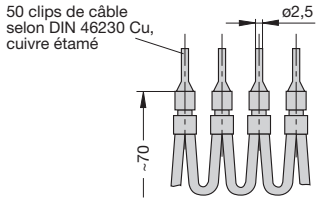

A notre connaissance, les informations contenues dans cette fiche technique sont exactes et fiables, malgré tout la société E-T-A n'accepte aucune responsabilité quant à l'utilisation de ce produit dans les applications qui ne répondent pas aux spécifications définies dans la présente fiche technique. La société E-T-A se réserve le droit de modifier, à tout moment et dans l'objectif du progrès technique, les spécifications contenues dans la présente fiche technique. Les côtes des produits peuvent être modifiées à tout moment, au besoin prière de demander la nouvelle version de la présente fiche technique avec les tolérances correspondantes. Les côtes, les caractéristiques, les illustrations et les descriptions correspondent à la dernière version valable lors de la parution de ce catalogue, mais sont sans garantie. Sous réserve de modifications, d'erreurs et de fautes d'impression. Les références de commande des appareils peuvent différer des indications se trouvant sur les fiches signalétiques des appareils.