Commutateur à 3 positions sans protection type 3131

Description

Commutateur unipolaire à 3 positions, fonction à verrouillage ou de touche. Bascule avec surface gommée livrable en différentes couleurs et avec différents marquages. Le disjoncteur à un degré de protection contre les projection d'eau de IP66 au niveau de l'actionnement.

Exemples d'application

Moteurs électriques, transformateurs, petit électroménager, outillages électriques, caravanes, nautisme, véhicules de chantier, équipement médical.

Référence de commande

Type
3131 Commutateur à 3 positions sans protection

Fonction / Nombre de pôles
- **B** Commutateur à 3 positions unipolaire, commutateur à verrouillage
- **D** Commutateur à 3 positions unipolaire, commutateur de touche

Type de fixation
- **F** fixation centrale par encliquetage en face avant

Accessoire
- 1 étanche, degré de protection IP66

Raccords
- **N** raccords languette 2x2,8x08 selon EN60934

Courbe de déclenchement
- **Q** commutateur sans protection,

Actionnement
- **0** sans bascule, prévu pour bascule du type X3131-W...

Couleur de la bascule
- **0** sans bascule

Symbole
- **00** sans symbole

Marquage de l'état de commutation
- **0** sans marquage

Orientation du marquage
- **0** sans orientation

Type de rétro-éclairage de la bascule
- **2** 2 LED, rétro-éclairage en position 1 et 2 éclairage de nuit (réduit) de la fenêtre 1 en position 0

Couleur du rétro-éclairage
- **T** rétro-éclairage par LED bleu
- **Y** rétro-éclairage par LED jaune

Tension d'éclairage
- **0** sans rétro-éclairage
- **2** 10 - 14 V DC
- **3** 20 - 32 V DC

Courants nominaux
- **20 A**

3131 - B F 1 N Q - 0 0 00 0 0 - 2 Y 3 - 20A Exemple de commande

Veuillez svp tenir compte de nos quantités minimales de commande.

3131
Commutateur à 3 positions

Caractéristiques techniques

Pour de plus amples informations voir: www.e-t-a.de/ti_e	
Tension nominale	32 V DC
Courants nominaux	20 A
Durée de vie	30.000 manœuvres à I_N, inductive
Température ambiante	-20...60 °C
Valeurs d'isolement CEI 60664)	2,5 kV/2 isolation renforcée au niveau de la zone de montage
Rigidité diélectrique au niveau de la commande de circuit à circuit	Tension d'essai 3.000 V AC Tension d'essai 1.500 V AC
Résistance d'isolement	> 100 MΩ (DC 500 V)
Degré de protection (CEI 60529)	au niveau de la commande IP66 au niveau des connexions IP00
Résistances aux vibrations	5 g (57-500 Hz), ± 0,38 mm (10-57 Hz) Essais selon CEI 60068-2-6, test Fc 10 cycles de fréquence par axe
Résistance aux chocs	25 g (11 ms) Essais selon CEI 60068-2-27, test Ea
Résistance à la corrosion	96 heures dans un brouillard salin de 5 % Essais selon CEI 60068-2-11, test Ka
Test hygrométrique	240 heures sous une humidité relative de 95% Essais selon CEI 60068-2-78, test Cab
Poids	env. 30 g

Consommation en courant pour l'éclairage de la bascule

Tension nominale	Consommation en courant LED
12 V	10 mA
24 V	10 mA

Homologations

Homolo-gations	Norme	Tension nominale	Courant nominal
UL	UL 1500 Ignition Protected	32 V DC	20 A

Plan d'encombrement

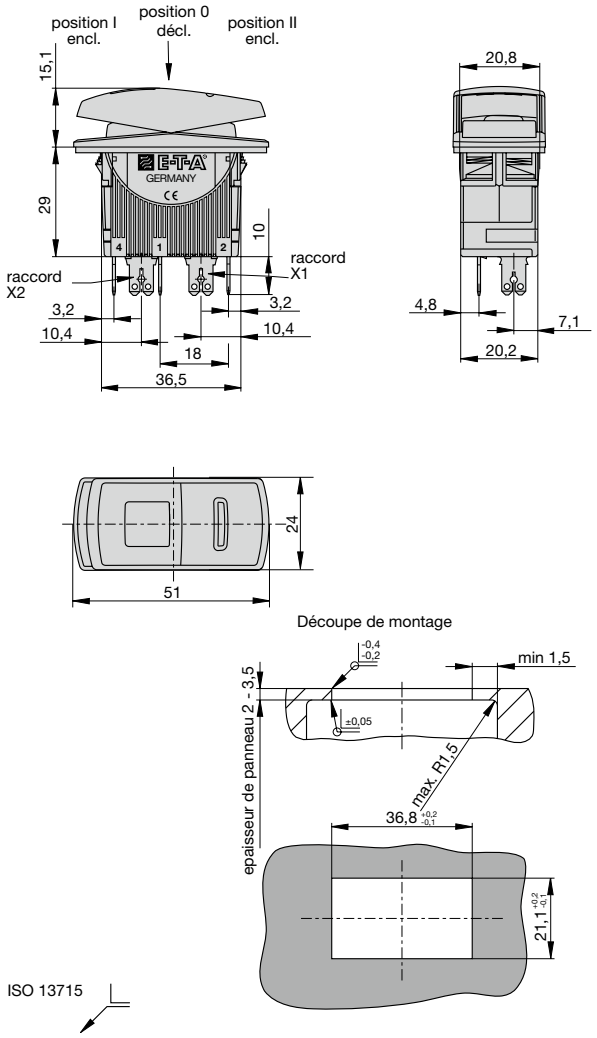

Les tolérances des côtes indiquées sans tolérances explicites correspondent à ± IT selon DIN ISO 286

Plan de montage

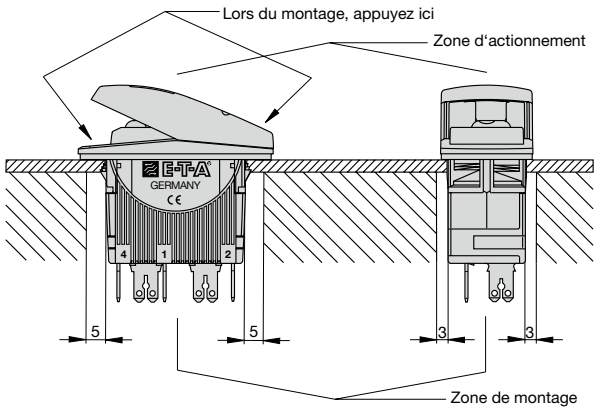

Schémas électriques

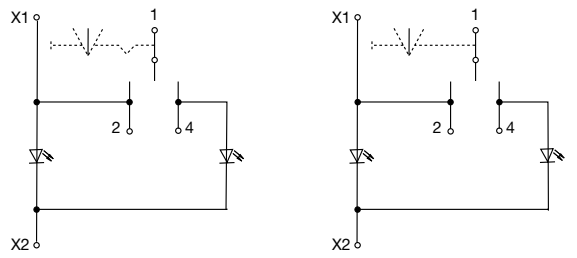

Référence de commande X3131-...

Type		
X3131	Accessoire pour disjoncteur type 3131	
	Actionnement	
	W	Bascule, surface gommée, deux fenêtres pour rétro-éclairage
		Couleur de la bascule / Couleur de la fenêtre
		A bleu katan / blanc transparent
		B noir / blanc transparent
		C bleu ciel / blanc transparent
		Symbole
		00 sans symbole
		... voir tableau des symboles
		Marquage de l'état de commutation
		0 sans marquage
		B I et II
		C ◄ et ► (orientation 1)
		Orientation
		0 sans orientation
		1 orientation 1 (standard)
		2 orientation 2
		3 orientation 3
		4 orientation 4
X3131 - W A 07 0 1		Exemple de commande

A notre connaissance, les informations contenues dans cette fiche technique sont exactes et fiables, malgré tout la société E-T-A n'accepte aucune responsabilité quant à l'utilisation de ce produit dans les applications qui ne répondent pas aux spécifications définies dans la présente fiche technique. La société E-T-A se réserve le droit de modifier, à tout moment et dans l'objectif du progrès technique, les spécifications contenues dans la présente fiche technique. Les côtes des produits peuvent être modifiées à tout moment, au besoin prière de demander la nouvelle version de la présente fiche technique avec les tolérances correspondantes. Les côtes, les caractéristiques, les illustrations et les descriptions correspondent à la dernière version valable lors de la parution de ce catalogue, mais sont sans garantie. Sous réserve de modifications, d'erreurs et de fautes d'impression. Les références de commande des appareils peuvent différer des indications se trouvant sur les fiches signalétiques des appareils.

Tableau des symboles de la bascule

Liste des symboles	Symboles	Référence de commande
ancre		07
essuie-glaces		08
pompe de cale		09
ventilateur		12
volets d'incidence		25
treuil de mât		26

autres symboles sur demande

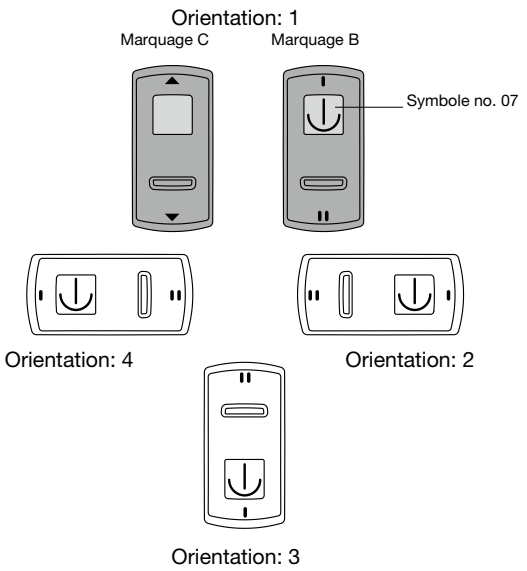

Accessoires

Cadre de montage
Composé de deux modules latéraux pouvant être complétés par un ou plusieurs modules centraux.
(Prière de commander 2 modules latéraux par rangée)
Les modules s'imbriquent définitivement l'un dans l'autre et ne peuvent plus être séparés.
Référence de commande du module latéral Y 308 790 01
Référence de commande du module central Y 308 791 01

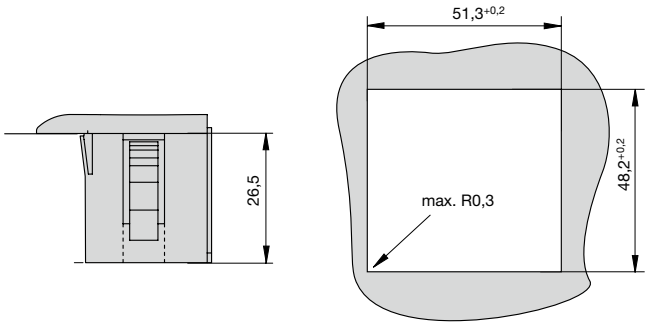

Découpe pour une rangée composée de 2 modules latéraux compter + 26,2 mm en plus par module central

Epaisseur du panneau: comprise entre 3,2 et 9,5 mm

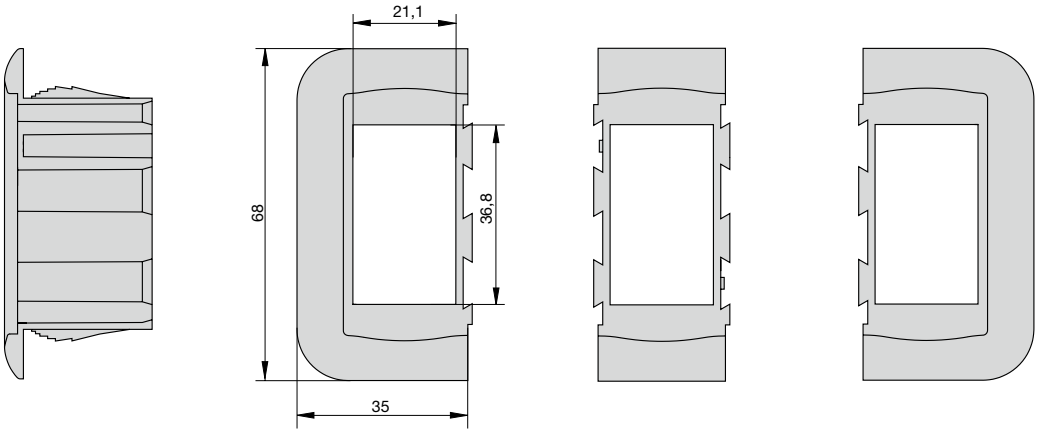

Module latéral **Module central** **Module latéral**

Accessoires

Adaptateur de raccordement
Réf. Y31192901
Pour la pré-confection des câbles de raccordement. Deux ergots de verrouillage garantissent une jonction sûre.

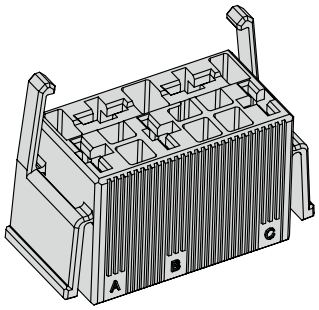

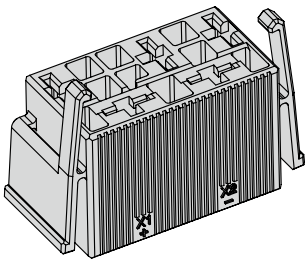

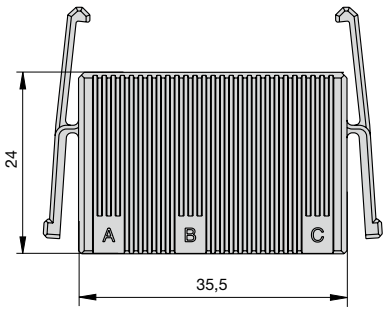

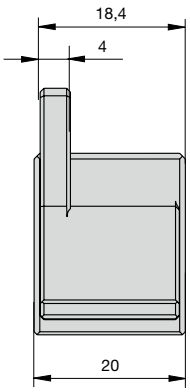

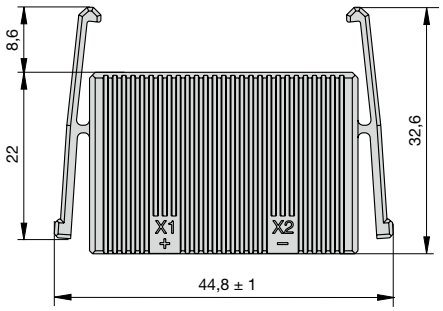

Avantage:
- Effort d'installation réduit lors du montage final
- Echange rapide des disjoncteurs

Remarque:
La livraison de contient pas de douilles enfichables.
Les dimensions des orifices pour les douilles enfichables (largeur d'encliquetage: 6,3mm)
sont selon la norme DIN 46340 Chap. 3, Forme A.Exemple pour les douilles enfichables adéquates:
Stocko Type RSB 7916 F6,3-1 / Klaucke Type 2730 / Vogt Type 3832d.67 / TE FASTON
Raccords Séries 250 / Delphi Packard Séries 58
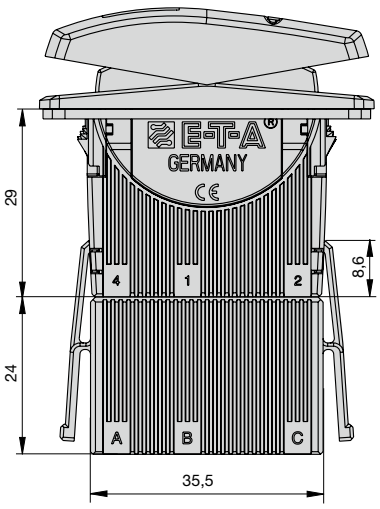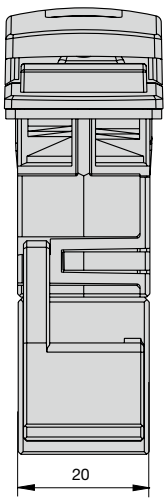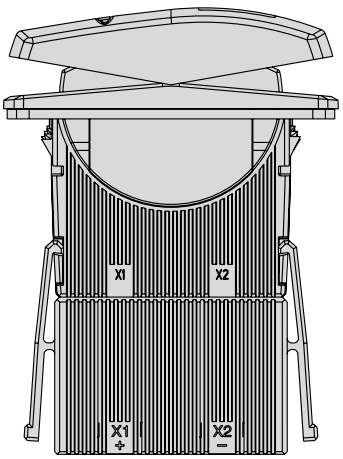
Adaptateur de raccordement enfiché sur le commutateur à trois positions: