Disjoncteurs thermiques 104/105/106-...

Description

Disjoncteurs thermiques unipolaires à faible encombrement. Ouverture à commande instantanée et à déclenchement libre indépendant de toute influence mécanique extérieure. Répond aux exigences de la norme pour disjoncteurs pour équipement EN 60934 (CEI 60934) : type R, TO. Voir notre disjoncteur type 1140 pour les courants nominaux plus élevés. Le type 106 est également disponible sous forme de module de fiche pour appareils froids entièrement monté en combinaison avec une fiche d'appareil C14 (au choix avec ou sans filtre secteur).

Exemples d'application

Outillage électrique, électroménager, chargeurs, alimentations, électronique, régulation chaudières, nautisme, caravaning

Homologations

Orga-nisme	Norme d'essai	Tension nominale	Calibre d'intensité
VDE	EN 60934	240 V AC 48 V DC	0,05 A... 8 A 0,05 A...10 A
UL	UL1077	250 V AC 48 V DC	0,05 A à 10 A 0,05 A à 10 A
CSA	C22.2 No 235	250 V AC 48 V DC	0,05 A à 10 A 0,05 A à 10 A
CQC	GB 17701	240 V AC 48 V DC	0,05 A...8 A 0,05 A...10 A

Conformité

Types préférentiels

Types préférentiels	Calibres préférentiels (A)											
	0,5	0,8	1	1,2	1,5	2	3	4	5	6	8	10
106-P10-	x	x	x	x	x	x	x	x	x	x	x	x
106-P30-	x	x	x	x	x	x	x	x	x	x	x	x

104-... 105-... 106-...

Caractéristiques techniques

Pour de plus amples informations voir: www.e-t-a.de/ti_d			
Tension nominale	240 V AC; 48 V DC		
Calibre d'intensité	0,05 à 10 A		
Durée de vie **0,05...5 A** **6 à 8 A** **10 A**	1 000 manœuvres à 2 x I_N, inductif DC 28 V: 3 000 manœuvres à 2 x I_N, inductif 500 manœuvres à 2 x I_N, inductif 50 manœuvres à 2 x I_N, inductif		
Température ambiante	-20 ... 60 °C (T 60)		
Coordination d'isolement (CEI 60664)	2,5 kV/2 isolement renforcé au niveau de l'actionnement		
Rigidité diélectrique	**Zone d'actionnement** Tension d'essai 3 000 V AC		
Résistance d'isolement	> 100 MΩ (500 V DC)		
Pouvoir de coupure I_{cn}	0,05...8 A 6 x I_N (AC) 0,05...10 A 6 x I_N (DC)		
Pouvoir de coupure (UL 1077)	I_N	U_N	S.C.
	0,05 à 10 A	250 V AC	2000 A, C1
	0,05 à 10 A	48 V DC	200 A, C1
Degré de protection (CEI 60529)	Zone d'actionnement IP40 Zone de raccordement IP00		
Résistance aux vibrations	10 g (57-500 Hz), ± 0,76 mm (10-57 Hz), Essai selon la norme CEI 60068-2-6, test Fc, 10 cycles de fréquence par axe		
Résistance aux chocs	25 g (11 ms), Essai selon la norme CEI 60068-2-27, test Ea		
Résistance à la corrosion	96 heures dans un brouillard salin de 5 %, Essai selon la norme CEI 60068-2-11, test Ka		
Humidité	240 heures avec 95 % d'humidité relative de l'air, Essai selon la norme CEI 60068-2-78, Test Cab		
Poids	env. 10 g		

1

Référence de commande

Type	
104	Montage horizontal sur circuit imprimé (-PR) ou type à insérer (-P30/-P10)
105	Fixation encliquetable
106	Collerette filetée avec écrou à six pans et écrou moleté en plastique[1]
106-M2	Collerette filetée à grande cosse et écrou à six pans et écrou moleté en plastique
	Raccords
	P10 Languettes 6,3 x 0,8 mm (IEC 61210)
	P30 Languettes 2,8 x 0,8 mm (IEC 61210)
	PR Pattes à souder pour montage horizontal sur circuit imprimé (version 104 uniquement)
	PR3 Pattes à souder pour montage vertical sur circuit imprimé (version 104 uniquement)
	Calibre d'intensité
	0,05 à 10 A
106 - P30 - 5 A	Exemple de commande

[1] utiliser cette variante pour une configuration avec le module de fiche pour appareils froids XR38

Veuillez tenir compte de nos quantités minimales de commande.

Courants nominaux et résistances internes typiques

Calibre (A)	Résistance interne (Ω)	Calibre (A)	Résistance interne (Ω)
0,05	285	1,8	0,28
0,08	134	2	0,25
0,1	81	2,5	0,18
0,2	22	3	0,11
0,3	8,7	3,5	0,076
0,4	5,5	4	0,067
0,5	3,3	4,5	0,051
0,6	2,45	5	≤ 0,05
0,7	1,6	6	≤ 0,05
0,8	1,45	7	≤ 0,05
1	0,9	8	≤ 0,05
1,2	0,6	10	≤ 0,05
1,5	0,4		

Plans d'encombrement

104-PR

Dimensions

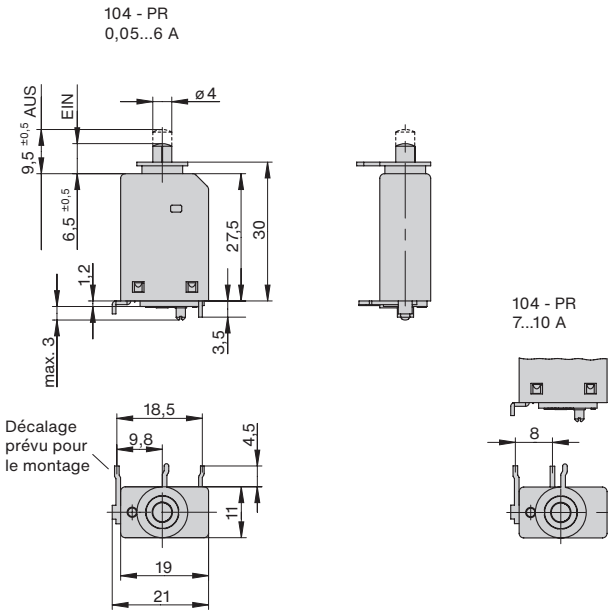

Diagramme des trous de perçage du PCB

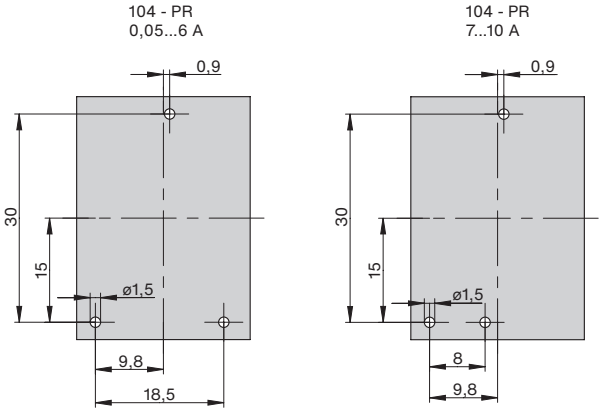

Plans d'encombrement

104-PR3

Dimensions

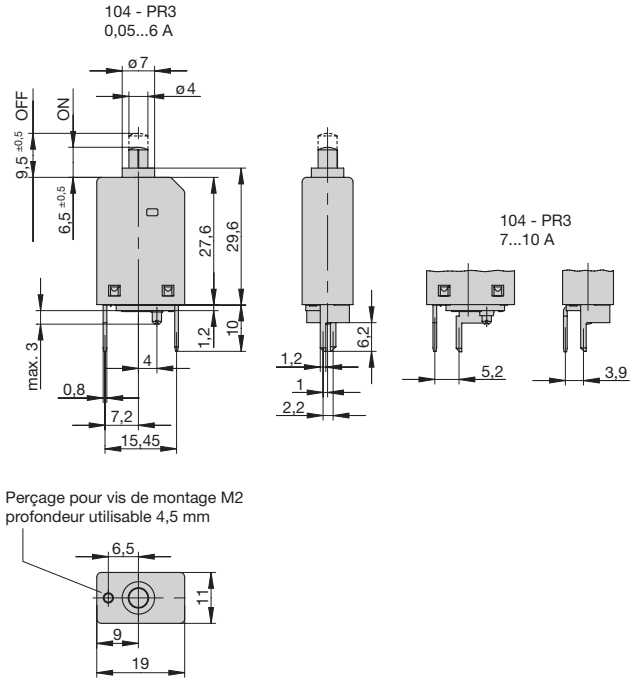

Diagramme des trous de perçage du PCB

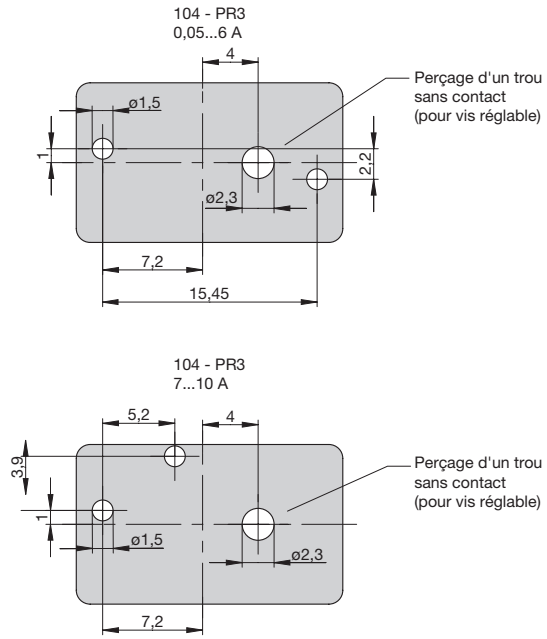

Plans d'encombrement

104-P30

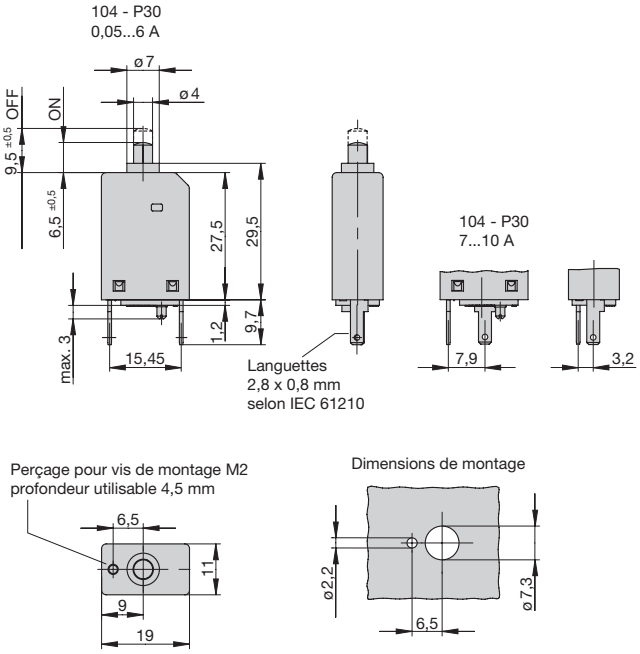

105-P30

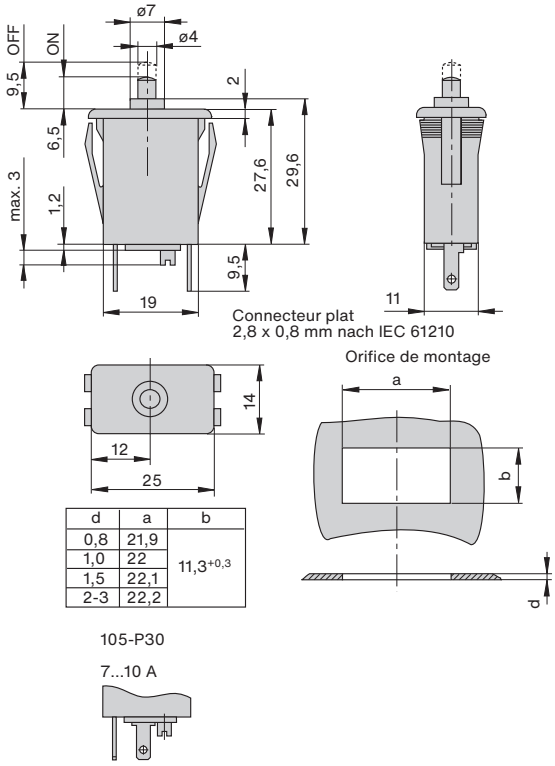

d	a	b
0,8	21,9	$11{,}3^{+0{,}3}$
1,0	22	
1,5	22,1	
2-3	22,2	

Plans d'encombrement

106-P30

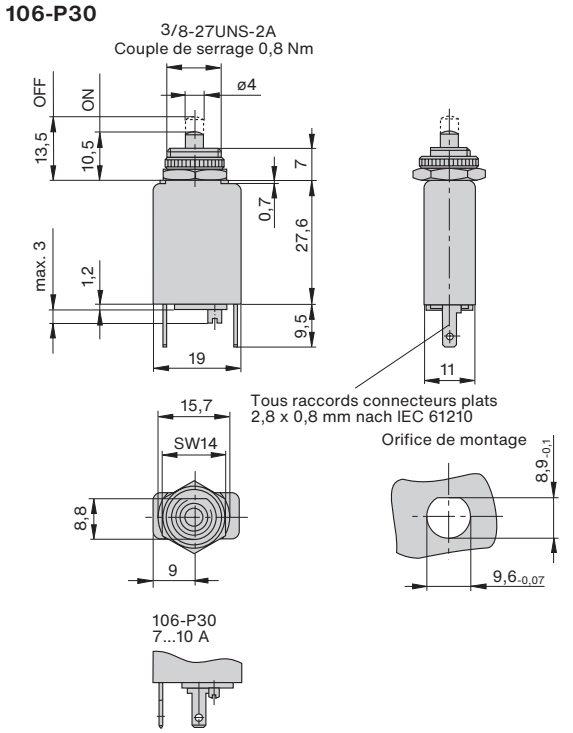

106-M2

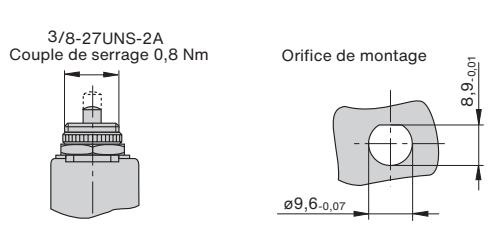

Types de raccords

104/105/106-P10

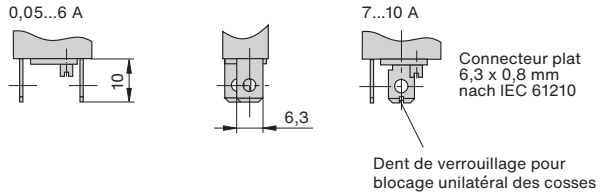

Plans de montage

104-P10
104-P30

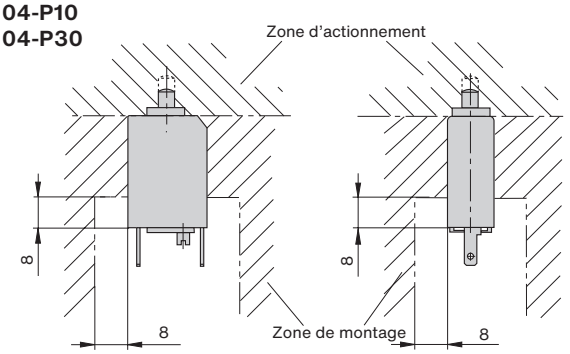

105-...

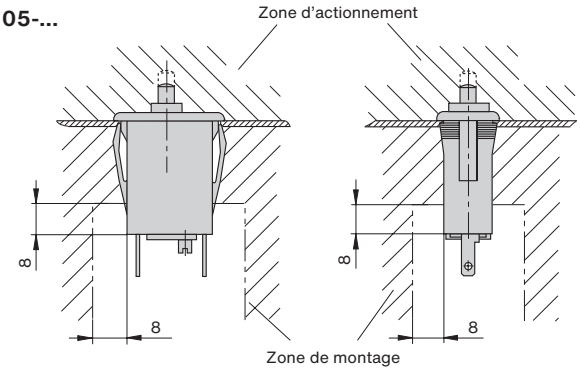

106-...

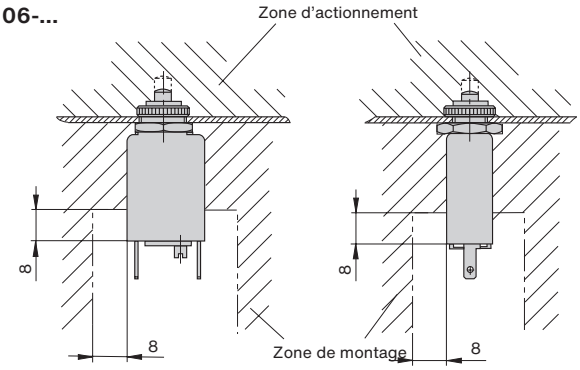

Schémas électriques

Types 104
105
106

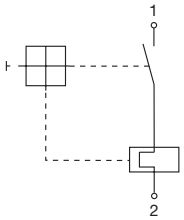

Courbe de déclenchement

Température ambiante 23 °C

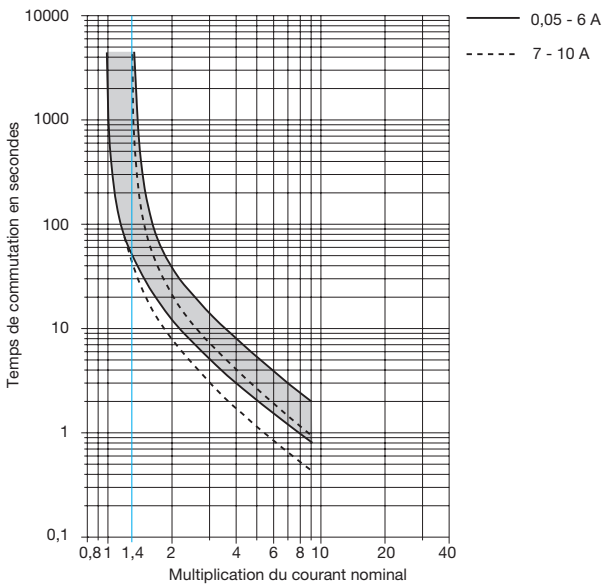

La courbe de déclenchement dépend des températures ambiantes. Afin d'éviter un déclenchement prématuré ou retardé, le courant nominal du disjoncteur doit être multiplié par un facteur de correction de température (voir également le chapitre des Informations techniques).

Température ambiante °C	-20	-10	0	+23	+40	+50	+60
Facteur de correction de température	0,76	0,84	0,92	1	1,08	1,16	1,24

Accessoire

Capot transparent pour type 106-...
N° comm. X 201 285 01 (IP64)

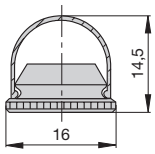

Écrou moleté 3/8"- filetage 27 Plastique
N° comm. Y 307 117 02

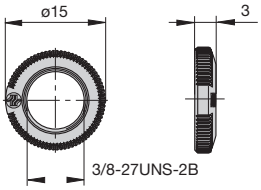

Écrou à six pans 3/8" laiton nickelé
N° comm. Y 300 192 01

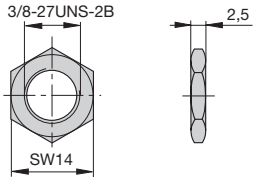

À notre connaissance, les informations contenues dans cette fiche technique sont exactes et fiables. E-T-A décline néanmoins toute responsabilité quant à l'utilisation de ce produit dans des applications non conformes aux spécifications décrites dans la fiche technique. E-T-A se réserve le droit de modifier, à tout moment et dans l'objectif du progrès technique, les spécifications contenues dans la présente fiche technique. Les côtes des produits peuvent être modifiées à tout moment. Au besoin, veuillez demander la version la plus récente de la fiche cotée avec les tolérances s'y rapportant. Les côtes, caractéristiques, figures et descriptions sont indiquées à titre purement indicatif ! Sous réserve de modifications, d'erreurs et de fautes d'impression. Les références de commande des appareils peuvent différer du marquage figurant sur les appareils.