E-T-A Disjoncteur thermique de puissance type 482-...

Description

Disjoncteur thermique de puissance, unipolaire, à fixation par collerette filetée, à actionnement poussé-tiré et pouvoir de coupure élevé. Contacts auxiliaire en option. Ouverture à commande instantanée et à déclenchement libre indépendant de toute influence mécanique extérieure.

Exemples d'application

Véhicules routiers, marine et aviation, applications industrielles

Référence de commande

Type
- **482** Disjoncteur thermique, unipolaire
  - **Montage et type de fixation**
    - **G** Fixation par collerette filetée
      - **Filetage et forme (collerette)**
        - **1** M 12x1 (nickelée)
        - **2** M 12x1 (noircie)
          - **Accessoires pour collerette**
            - **0** Sans accessoire
            - **1** Rondelle élastique 12/15 montée
              - **Accessoires pour collerette**
                - **0** Sans accessoire
                - **1** Ecrou à 6 pans M 12x1 nickelé
                - **2** Ecrou à 6 pans M 12x1 noirci
                - **Raccords**
                - **K1** Bornes à vis, filetage métrique M4
                - **Courbe de déclenchement**
                - **M1** Thermique 1,15-1,4 x I_N
                - **Accessoires pour raccord**
                - **A** Vis à tête plate (ISO 1580), M4x6, montée
                - **F** Vis à tête bombée cruciforme M4x6 (ISO 7045), livrée en vrac
                - **Accessoires pour raccord**
                - **0** Sans accessoire
                - **1** Rondelle élastique DIN 137-B4, montée
                - **6** Rondelle élastique DIN 137-B4, livrée en vrac
                - **Contacts auxiliaires**
                - **S0** Sans contact auxiliaire
                - **S1** Avec contacts auxiliaires, contact de repos (alvéole pour fiche selon EN3155-016M2018)
                - **Courants nominaux**
                - **0,1...50 A**

482 - G 1 1 1 - K1 M1 - A 1 S1 -10 A Exemple de commande

Référence de commande:
482-N-MS (482-G111-K1M1-A1S0-...A) = Disjoncteur type véhicule
482-MS (482-G212-K1M1-A1S0-...A) = Disjoncteur type aviation

Veuillez svp tenir compte de nos quantités minimales de commande.

Versions préférentielles

Versions préférentielles	Calibres préférentiels (A)												
	1	3	5	6	8	10	15	20	25	30	35	40	50
482-G111-K1M1-A1S0-	x	x	x	x	x	x	x	x	x	x	x	x	x
482-G212-K1M1-A1S0-	x		x			x	x	x	x	x	x	x	x

sans contacts auxiliaires

482

avec contacts auxiliaires

Caractéristiques techniques

Pour de plus amples informations voir: www.e-t-a.de/ti_e

Tensions nominales max.	115 V AC (400 Hz); 28 V DC 230 V AC (50/60 Hz) sur demande
Courants nominaux	0,1...50 A
Circuit auxiliaire	0,5 A, 28 V DC
Durée de vie	10.000 manoeuvres mécaniques ou 5.000 manoeuvres à I_N
Température ambiante	-55 °C...+ 75 °C
Valeurs d'isolement (CEI 60664)	1,5 kV/3
Rigidité diélectrique au niveau de la commande circuit princ./aux.	 Tension d'essai 1.500 V AC Tension d'essai 1.500 V AC
Résistance d'isolement	> 100 MΩ (500 V DC)
Pouvoir de coupure I_{cn}	0,1...2,5 A 15 x I_N 3...3,5 A DC 250 A / AC 150 A 4...7 A 500 A 7,5...50 A DC 6.000 A / AC 1.000 A avec contact auxiliaire: 35...50 A DC 3.000 A / AC 1.000 A
Degré de protection (CEI 60529)	au niveau de la commande IP40 au niveau des connexions IP00
Résistance aux vibrations	10 g (55-2.000 Hz), ± 0,76 mm ampl. (10-55 Hz) selon VG 95210, page 19
Résistance aux chocs	50 g (11 ms), selon VG 95210, page 28
Résistance à la corrosion	48 heures dans un brouillard salin de 5 % selon VG 95210, page 2
Test hygrométrique	240 heures sous une humidité relative de 95 %, selon VG 95210, page 7
Test d'antidéflagration	selon VG 95210, page 10
Poids	env. 43 g sans contact auxiliaire env. 46 g avec contact auxiliaire

Homologations

Homologations	Norme	Tension nominale	Courant nominal
UL	UL 1077	72 V DC	0,1 A…50 A
CSA	C22.2 No 235	72 V DC	0,1 A…50 A
Bw	VG 95345, part 21	28 V DC	0,5 A…50 A

Courants nominaux et chutes de tension typiques

Courant nominal (A)	Chute de tension (mV)	Courant nominal (A)	Chute de tension (mV)
0,1	16 000	5	350
0,2	8 000	7,5	230
0,5	3 000	10	< 200
0,8	2 000	15	< 200
1	1 500	20	< 200
1,2	1 200	25	< 200
1,5	1 000	30	< 200
1,8	850	35	< 200
2	800	40	< 200
2,5	700	45	< 200
3	600	50	< 200
4	430		

Plans d'encombrement 482-G1

482-G111-K1M1-A1S0 (VG 95345 T21)

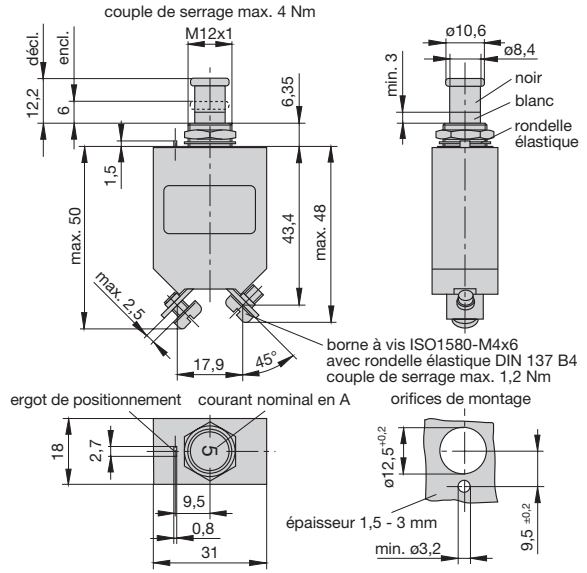

482-G111-K1M1-A1S1 (VG 95345 T21)

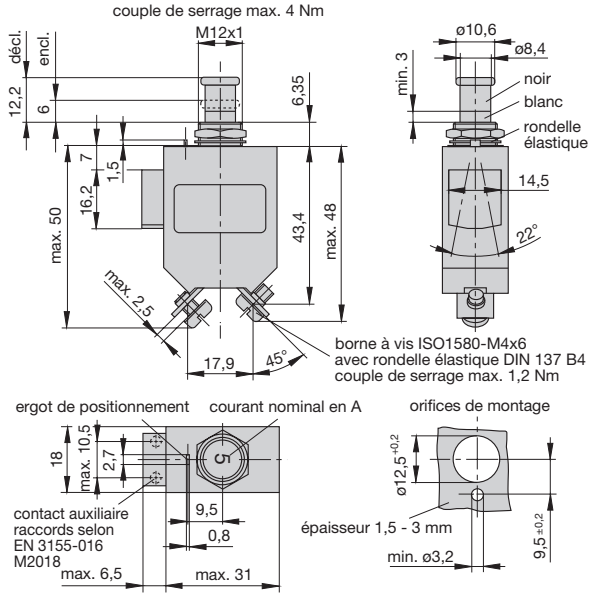

Plans d'encombrement 482-G2../-G6../-G7..

482-G212-...

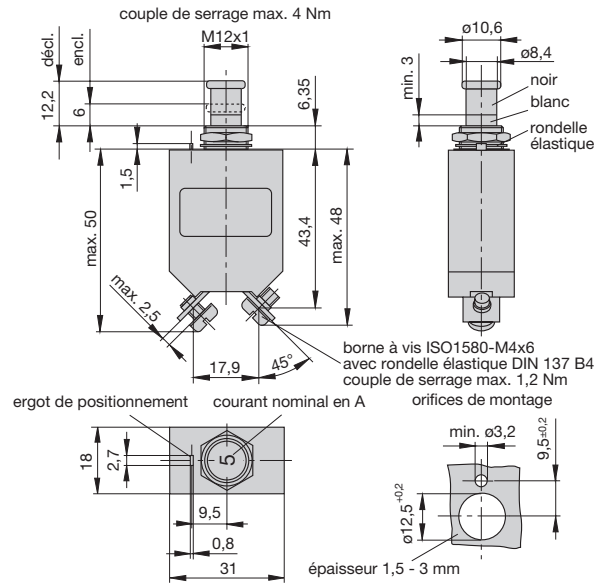

Courbes de déclenchement

Temps de disjonction à tension nominale

0,1...2,5 A

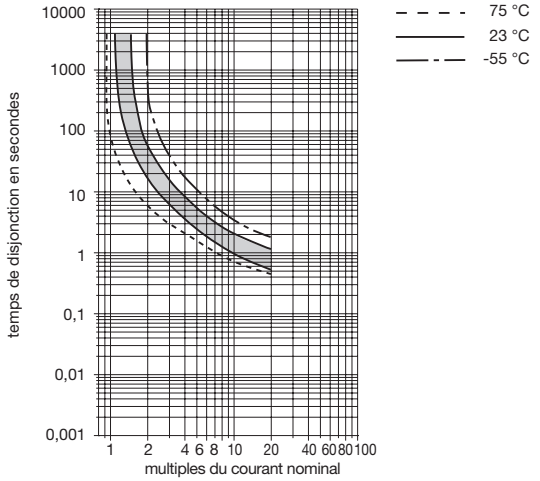

3...50 A

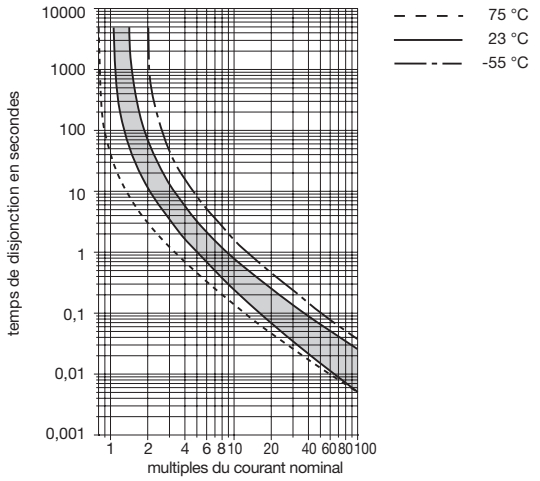

Schémas électriques

sans contact auxiliaire

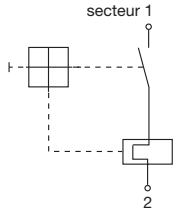

avec contacts auxiliaires

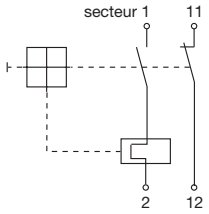

Accessoires (homologué selon VG 95345, chap. 23)

Capuchon avec écrou à 6-pans et joint torique (IP66 et IP67)
Réf. X 200 801 08 (écrou à 6-pans M12x1 nickelé, capuchon transparent)
Réf. X 200 801 03 (écrou à 6-pans M12x1 noir, capuchon noir)
Réf. X 200 801 12 (capuchon transparent, écrou noir)

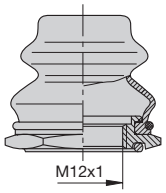

Écrou à 6-pans avec capuchon et joint torique (IP54)
Réf. X 200 802 01 (écrou à 6-pans M12x1 nickelé)
Réf. X 200 802 02 (écrou à 6-pans M12x1, noir)

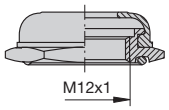

Adaptateur - bouton-poussoir (noir)
à encliqueter sur le bouton-poussoir
Réf. X 200 803 01

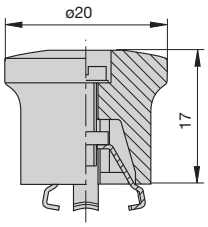

Instructions de montage

Les disjoncteurs ne doivent pas être alignés ou „redressés“ une fois le serrage du canon au couple effectué! Il y a un risque de dommages permanents au niveau du boîtier ou du mécanisme du disjoncteur si bien que le boîtier peut se briser ! Les disjoncteurs doivent être maintenus lors du montage et serrage du canon.

Accessoires

Clips de marquage à encliqueter sur le bouton-poussoir
Réf. Y 307 004 01 noir
Y 307 004 02 blanc
Y 307 004 03 rouge
Y 307 004 04 vert
Y 307 004 05 bleu

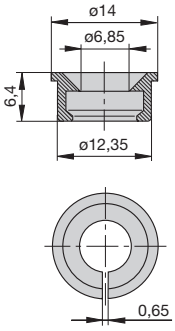

Clip de blocage servant à bloquer le bouton-poussoir en position déclenchée
Réf. Y 307 005 01 rouge
Y 307 005 02 noir

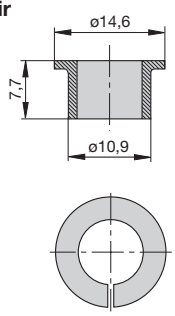

A notre connaissance, les informations contenues dans cette fiche technique sont exactes et fiables, malgré tout la société E-T-A n'accepte aucune responsabilité quant à l'utilisation de ce produit dans les applications qui ne répondent pas aux spécifications définies dans la présente fiche technique. La société E-T-A se réserve le droit de modifier, à tout moment et dans l'objectif du progrès technique, les spécifications contenues dans la présente fiche technique. Les côtes des produits peuvent être modifiées à tout moment, au besoin prière de demander la nouvelle version de la présente fiche technique avec les tolérances correspondantes. Les côtes, les caractéristiques, les illustrations et les descriptions correspondent à la dernière version valable lors de la parution de ce catalogue, mais sont sans garantie. Sous réserve de modifications, d'erreurs et de fautes d'impression. Les références de commande des appareils peuvent différer des indications se trouvant sur les fiches signalétiques des appareils.