E-T-A Disjoncteur de batterie magnéto-thermique type 437-...

Description

Disjoncteur magnéto-thermique, unipolaire, à actionnement par levier et à pouvoir de coupure élevé. Ouverture à commande instantanée et à déclenchement libre indépendant de toute influence mécanique extérieure. Boîtiers divers, courbes de déclenchement, divers contacts auxiliaires ainsi qu'une commande à distance offrant de nombreuses possibilités d'utilisation.
Interrupteurs de puissance uni et bipolaire voir types 921 et 922.

Exemples d'application

Protection de batteries sur véhicules, véhicules ferroviaires, bateaux.

Référence de commande

Type
- **437** Disjoncteur de batterie unipolaire
  - **Raccords**
    - **K12** Bornes à vis M10
    - **K60** Bornes à vis DIN 46206, page 2, forme 1, filet M10
      - **Fixation**
        - **1** Fixation sur socle
        - **5** Fixation sur socle avec des équerres en tôle
          - **Courbes**
            - **06** Courbe rapide
            - **07** Courbe semi-retardée
              - **Contacts auxiliaires (languettes 6,3 x 0,8)**
                - **Si** 1 repos, 1 travail
                - **Si01** 1 travail (11/12), 2 repos (13/14 + 23/24)
                - **Si2** 1 repos (13/14)
                  - **Déclenchement à distance (option)**
                    - **FA** Déclenchement électrique à distance
                    - **FC** Déclenchement et enclenchement électriques à distance
                      - **Tension des bobines**
                        - **12** 12 V DC
                        - **24** 24 V DC
                          - **Courants nominaux**
                            - **40...240 A**

437 - K60 - 5 - 06 - Si2 - FA - 24 - 50 Exemple de commande

Veuillez svp tenir compte de nos quantités minimales de commande.

Courants nominaux et résistances internes typiques

Courant nominal (A)	Résistance interne (Ω)	Courant nominal (A)	Résistance interne (Ω)
40	< 0,003	120	≤ 0,002
50	< 0,002	160	≤ 0,001
63	≤ 0,002	200	≤ 0,001
80	≤ 0,002	240	≤ 0,001
100	≤ 0,002		

A notre connaissance, les informations contenues dans cette fiche technique sont exactes et fiables, malgré tout la société E-T-A n'accepte aucune responsabilité quant à l'utilisation de ce produit dans les applications qui ne répondent pas aux spécifications définies dans la présente fiche technique. La société E-T-A se réserve le droit de modifier, à tout moment et dans l'objectif du progrès technique, les spécifications contenues dans la présente fiche technique. Les côtes des produits peuvent être modifiées à tout moment, au besoin prière de demander la nouvelle version de la présente fiche technique avec les tolérances correspondantes. Les côtes, les caractéristiques, les illustrations et les descriptions correspondent à la dernière version valable lors de la parution de ce catalogue, mais sont sans garantie. Sous réserve de modifications, d'erreurs et de fautes d'impression. Les références de commande des appareils peuvent différer des indications se trouvant sur les fiches signalétiques des appareils.

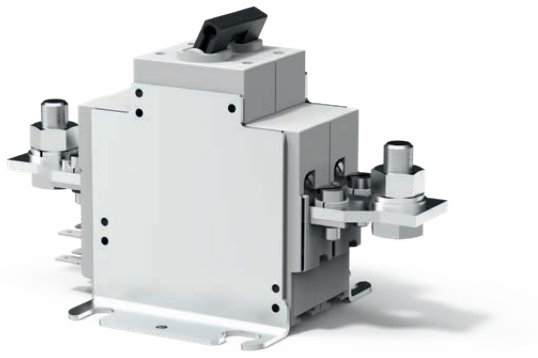

437-...

Caractéristiques techniques

Pour de plus amples informations voir: www.e-t-a.de/ti_e

Tensions nominales	110 V DC (tensions plus élevées sur demande)
Courants nominaux	40...240 A (courants plus élevées sur demande)
Circuit auxiliaire	6 A à 28 V DC
Déclenchement électrique à distance (-FA):	
Tension de commande	12 V DC ou 24 V DC
Courant de commande	env. 18 A ou 12 A
Impulsion de commande	10 ms < t_{marche} <20 ms/$t_{arrêt}$ > 10 sec
Temporisation de commutation	< 20 ms
Commande électrique à distance (-FC):	
Tension de commande	12 V DC ou 24 V DC
Courant de commande ON	env. 20 A ou 12 A
Courant de commande OFF	env. 18 A ou 19 A
Impulsion de commande	0,1 sec < t_{marche} <1,2 sec/$t_{tarrêt}$ > 60 sec
Temporisation de commutation	< 100 msec
Durée de vie	10.000 manœuvres en cas de commande àdistance 10.000 manoeuvres à 240 A / 28 V DC 20.000 manoeuvres mécaniques
Température ambiante	-40...+60°C
Valeurs d'isolement (CEI 60664)	6 kV/3
Rigidité diélectrique	
au niveau de la commande	Tension d'essai 3.300 V AC
circuit princ./aux.	Tension d'essai 2.200 V AC
circuits aux. 11-12/13-14	Tension d'essai 1.000 V AC
Résistance d'isolement	> 100 MΩ (500 V DC)
Pouvoir de coupure I_{cn}	10.000 A à 28 V DC; L/R = 0 ms 7.500 A à 28 V DC; L/R = 13 ms
Degré de protection (CEI 60529)	au niveau de la commande IP40 au niveau des connexions IP00 avec boîtier spécial -B IP54 possible
Résistance aux vibrations	
Courbe 06:	3 g (60-500 Hz), ± 0,23 mm (10-60 Hz)
Courbe 07:	4 g (60-500 Hz), ± 0,30 mm (10-60 Hz) selon CEI 60068-2-6, test Fc, 10 cycles de fréquence par axe
Résistance aux chocs	Courbe 06: 20 g (11 ms) Courbe 07: 25 g (11 ms), 15 (11 ms) pour version FA/FC en direction de choc 6 selon CEI 60068-2-27, test Ea
Résistance à la corrosion	48 heures dans un brouillard salin de 5 % selon CEI 60068-2-11, test Ka
Test hygrométrique	240 heures sous une humidité relative de 95 %, selon CEI 60068-2-78, test Cab
Poids	env. 900 g pour le modèle de base + env. 400 g enclenchement à distance + env. 100 g déclenchement à distance

Plans d'encombrement

437-K12-5-Si-...-FA

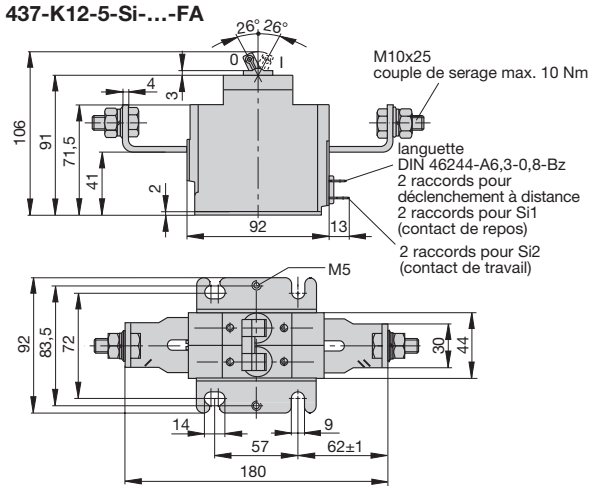

437-K60-1-...-FA

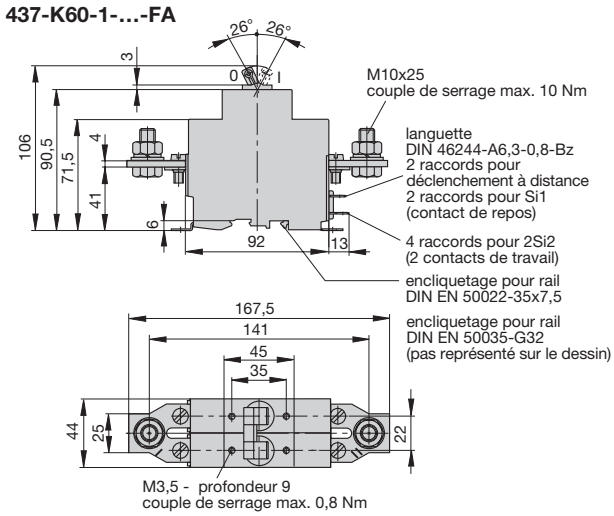

437-K12-...-BC-FA..

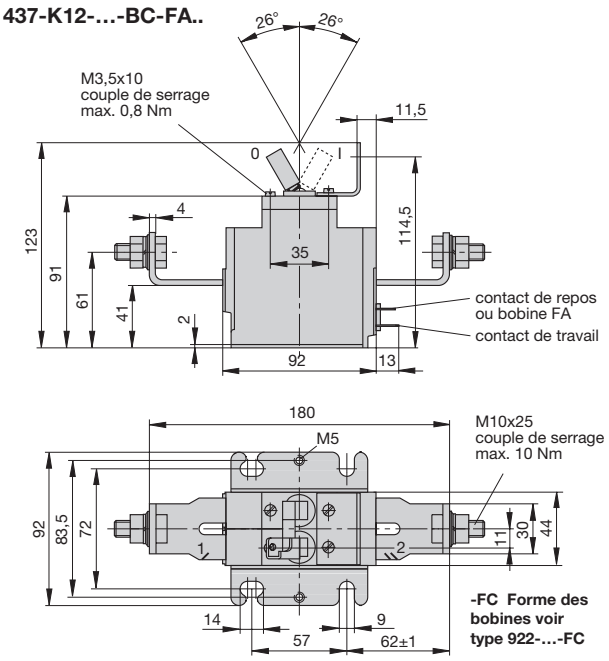

437-K60-5-...-FC

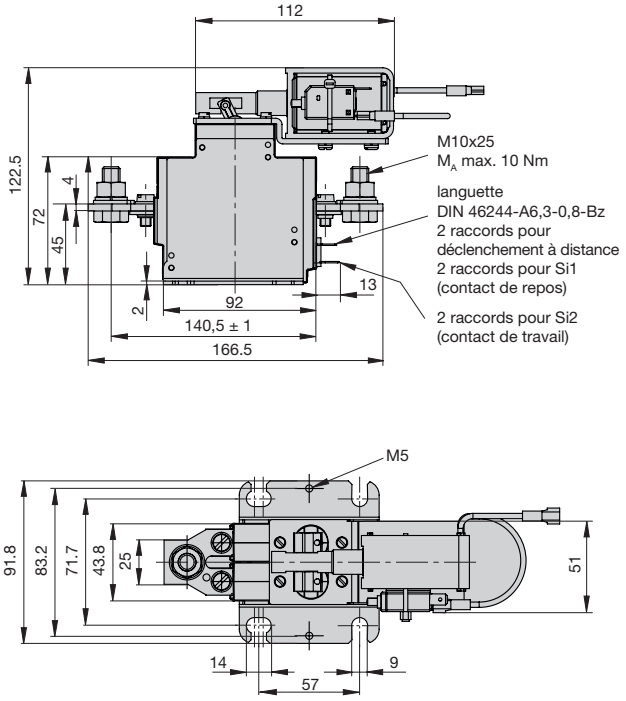

Direction de choc

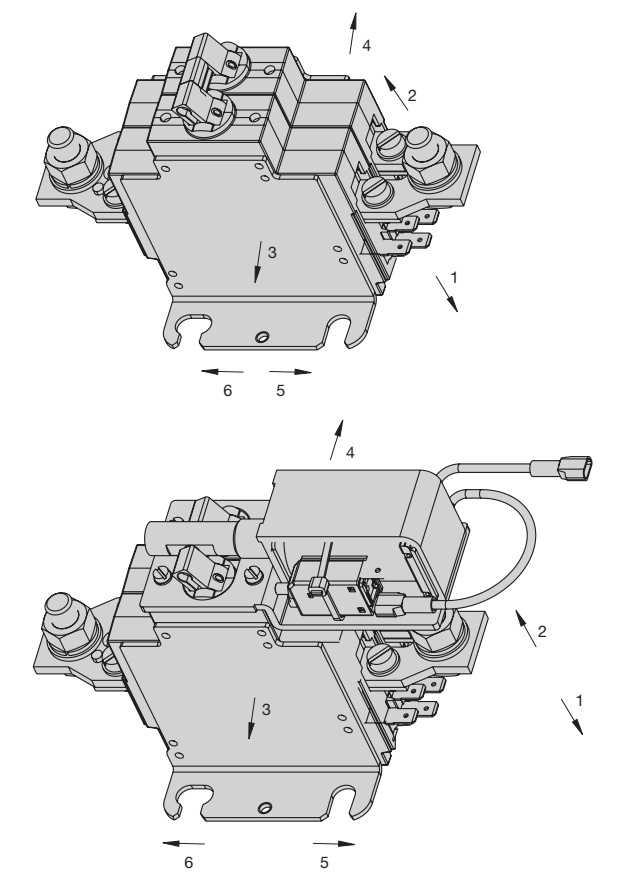

Courbes de déclenchement

Temps de disjonction à tension nominale
température embiante 23 °C

Courbe 06 (rapide) **DC**

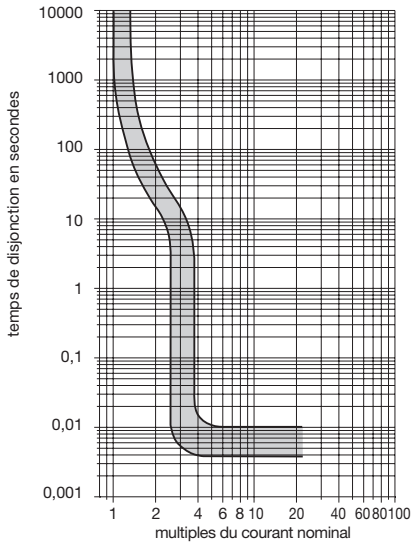

Courbe 07 (semi-retardée) **DC**

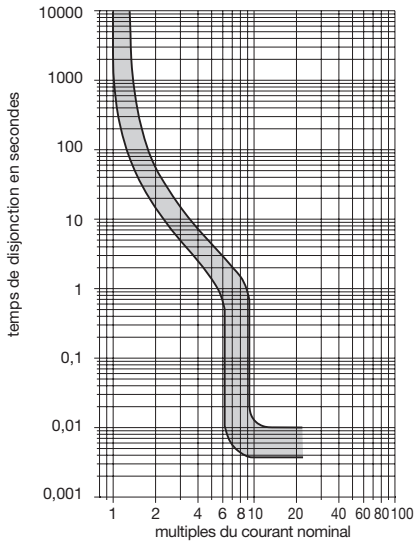

Attention: un déclenchement des disjoncteurs n'est pas exclu pour des fortes de courant inf. à 3 millisecondes.

Schémas électriques
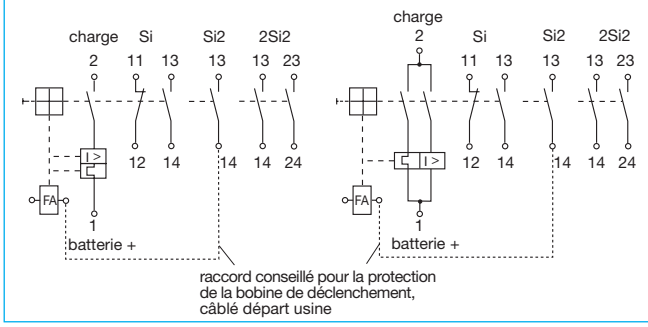
$I_N \leq 120$ A **$I_N > 120$ A**